DH-TPC-BF1241

Caméra réseau thermique WizSense compacte



- Technologie de capteur thermique non refroidi VOx
- Lentille athermalisée (caméra thermique), sans mise au point
- CMOS 1/2,7" 4 mégapixels à balayage progressif
- Wi-Fi en option
- Prend en charge le ROI, la détection de mouvement et les palettes de couleurs
- Détection de comportement de fumeurs et d'appel
- Supporte détection d'incendie et alarme
- 1 entrées/1 sorties d'alarme intégrées
- Mémoire microSD, IP67, PoE
- Liaison intelligente avec des dispositifs d'éclairage stroboscopique et audio
- Fusion de deux imageries (imagerie thermique et en lumière visible)

Lancée par Dahua Technology, WizSense est une série de produits et de solutions d'IA qui emploient une puce d'IA indépendante et un algorithme d'apprentissage profond. Elle se focalise sur les personnes et les véhicules avec une grande précision, permettant aux utilisateurs d'agir rapidement sur des cibles définies. Basée sur les technologies avancées de Dahua, WizSense fournit des produits et des solutions intelligents, simples et inclusifs.

Vue d'ensemble du Système

Caractérisée par une caméra fixe à double objectif, cette série offre une solution tout-en-un de capture pour la vidéosurveillance et les applications en intérieur et en extérieur. Grâce à la technologie thermique et visible, la caméra est la solution parfaite pour les applications de surveillance de zones petites et sombres. La série associe une caméra thermique destinée à la surveillance en obscurité totale à une caméra visible à IR intelligent pour la confirmation des détails.

Fonctions

Technologie Vox non Refroidie
Les caméras thermiques Dahua utilisent la technologie des capteurs Vox non refroidis. En raison de leur petite taille et de leurs bonnes performances, ils constituent une solution rentable en matière de sécurité thermique.

Haute Sensibilité
La forte sensibilité thermique (< 50 mK) permet aux caméras de capturer davantage de détails visuels et d'informations sur les écarts de température.

Détection d'incendie et Alarme
La fonctionnalité intégrée de détection d'incendie permet à la caméra de détecter des incendies même à longue distance. La caméra thermique relève la température. Par conséquent, la détection d'incendie est beaucoup plus précise qu'avec une caméra en lumière visible.

Système de Vidéo Intelligente (IVS)
Grâce à la fonction d'analyse vidéo intelligente intégrée, la caméra peut détecter et analyser des objets en mouvement, ce qui améliore la vidéosurveillance. La caméra offre des fonctions d'intelligence de base optionnelles en périphérie, permettant de détecter le comportement et le mouvement de nombreux objets. Le système IVS prend également en charge l'analyse de fils-pièges, permettant aux caméras de détecter lorsqu'une ligne prédéfinie a été franchie.

Détection de fumée
Les caméras thermiques de Dahua offrent une surveillance en temps réel grâce à l'utilisation de la technologie d'intelligence artificielle d'apprentissage profond. Ainsi, elles détectent automatiquement le comportement des fumeurs. Elles ont recours aux avertissements audio et lumineux (haut-parleur et lumière blanche, etc.) afin de dissuader ou de rectifier un comportement, et d'éviter les risques et pertes éventuels.

Conditions Environnementales
Avec une plage de température allant de-30 °C à +60 °C (de-22 °F à +140 °F), la caméra est conçue pour des environnements aux températures extrêmes. L'indice de protection IP67 certifie que la caméra a été soumise à des essais rigoureux d'immersion dans la poussière et l'eau et qu'elle est adaptée à des applications exigeantes en extérieur.

Protection
Avec sa tolérance de tension d'entrée de +/- 20 %, cette caméra est adaptée aux conditions les plus instables pour les applications en extérieur. Son indice de protection contre la foudre de 6 kV protège la caméra et sa structure contre les effets de la foudre.

Caractéristiques Techniques

Thermique

Type de Détecteur	Détecteur à matrice à Plan Focal Non refroidi à l'Oxyde de Vanadium		
Résolution Max.	256 × 192		
Densité de Pixels	12 µm		
Portée Spectrale	8 à 14 µm		
Sensibilité Thermique (NETD)	< 50 mK (à f/1.0, 25 Hz, 300 K)		
Distance Focale	3,5 mm	7 mm	10 mm
Champ de Vision	H : 50,6°, V : 37,8°	H : 24°, V : 18°	H : 17,3°, V : 13,1°
Distance Focale Minimale	0,5 m (1,64 pied)	1 m (3,28 pieds)	2 m (6,56 pieds)
Distance Utile pour la Détection de Humain (1,8 m × 0,5 m)	D : 146 m (479 pieds) R : 38 m (125 pieds) I : 19 m (622 pieds)	D : 292 m (958 pieds) R : 75 m (246 pieds) I : 38 m (125 pieds)	D : 417 m (1 368 pieds) R : 107 m (351 pieds) I : 54 m (177 pieds)
Distance Utile pour la Détection de Véhicule (4 m × 1,4 m)	D : 389 m (1 276 pieds) R : 97 m (318 pieds) I : 49 m (161 pieds)	D : 778 m (2 552 pieds) R : 194 m (636 pieds) I : 97 m (318 pieds)	D : 1 111 m (3 645 pieds) R : 278 m (912 pieds) I : 139 m (456 pieds)
Ouverture	F1.0		
Amélioration des Détails Numériques (DDE)	Oui		
Zoom Numérique	16×		
Contrôle de Gain Automatique (AGC)	Automatique ; Manuel		
Réduction du Bruit	DNR 2D ; DNR 3D		
Rotation de l'image	90° ; 180° ; 270°		
Palettes de Couleurs	18 (Blanc chaud/Noir chaud/Rouille rouge/Glace feu/ Fusion/Arc en ciel/Globow/Iconbow1/Iconbow2, etc.)		
Mode de Fusion	3 (Couleur chaude, couleur froide, rouge fer)		

Visible

Capteur d'image	CMOS 1/2,7"		
Résolution Max.	2 336 × 1 752		
Pixel	4 Mpx		
Vitesse d'obturation Électronique	1/30 000s à 1 s		
Éclairage Min.	Couleur : 0,05 lux Noir et blanc : 0,005 lux 0 lux (IR Activé)		
Distance d'éclairage IR	≥ 30 m (98,43 pieds)		
Commande d'activation/ Désactivation de l'éclairage IR	Automatique ; Manuel		
Distance Focale	4 mm	8 mm	12 mm
Ouverture	F1.6	F2.0	F2.0
Champ de Vision	H : 71,2° V : 52° D : 92,6°	H : 33,4° V : 25° D : 41,9°	H : 22° V : 16,6° D : 26,9°
Mise au Point	Fixe		

Distance Focale Minimale	1 m (3,28 pieds)	2. 5 m (8,2 pieds)	2,5 m (8,2 pieds)
Jour/Nuit	Automatique (ICR) ; Couleur/Noir et Blanc		
BLC	Oui		
WDR	Digital WDR		
HLC	Oui		
Balance des Blancs	Automatique/Manuel/Intérieur/Extérieur/Suivi/Éclairage public/Naturel		
Contrôle de Gain Automatique (AGC)	Automatique ; Manuel		
Réduction du Bruit	DNR 2D ; DNR 3D		
Rapport S/B	≥ 55 dB		
Région d'intérêt (RoI)	Oui		
Rotation de l'image	90° ; 180° ; 270°		
Compensation d'exposition	Oui		

Fonctions Avancées

Renseignements Généraux	Franchissement de ligne, intrusion
Intelligence Supérieure	Détection d'incendie et Alarme Suivi de Point Chaud et Froid Classification d'Individus et de Véhicules Détection de fumée Détection d'appel

Vidéo et Audio

Compression Vidéo	H.265/H.264M/H.264H/H.264B/MJPEG
Résolution	Thermique : Flux principal : 1 280 × 960 (1,3 Mpx)/XVGA (1 024 × 768)/ VGA (640 × 480)/256 × 192, 1 280 × 960 par défaut Flux Secondaire : VGA (640 × 480)/256 × 192, 256 × 192 par défaut Visuelle : Flux principal : 2 336 × 1752/1080p (1 920 × 1 080)/ 720p (1 280 × 720)/D1 (704 × 576), 2 336 × 1 752 par défaut Flux Secondaire : 720p (1 280 × 720)/D1 (704 × 576)/CIF (352 × 288), 352 × 288 par défaut
Fréquence d'image	Thermique 50 Hz : (flux principal) 1 à 25 ips réglable, 25 ips par défaut ; (flux secondaire) 1 à 25 ips réglable, 15 ips par défaut 60 Hz : (flux principal) 1 à 30 ips réglable, 30 ips par défaut ; (flux secondaire) 1 à 30 ips réglable, 15 ips par défaut Visuelle 50 Hz : (flux principal) 1 à 25 ips réglable, 25 ips par défaut ; (flux secondaire) 1 à 25 ips réglable, 15 ips par défaut 60 Hz : (flux principal) 1 à 30 ips réglable, 30 ips par défaut ; (flux secondaire) 1 à 30 ips réglable, 15 ips par défaut
Compression Audio	G.711a ; G.711mu ; PCM

Réseau

Protocoles	HTTPS, HTTP, TCP, ARP, RTSP, RTP, UDP, RTCP, SMTP, FTP, DHCP, DNS, DDNS, PPPoE, IPv4/v6, SNMP, QoS, UPnP, NTP
Stockage Périphérique	Carte microSD (256 Go)
Interopérabilité	ONVIF ; CGI
Navigateur	IE : IE 8 et ultérieure, et navigateur à noyau IE Google : 42 et ultérieure Firefox : 42 et ultérieure
Utilisateur/Hôte	10

Sécurité	Autorisation par nom d'utilisateur et mot de passe ; adresse MAC fixe ; chiffrement par HTTPS ; IEEE 802.1x ; contrôle d'accès réseau

Certification

Certifications	CE : EN55032:2015 ; EN61000-3-2:2014 FCC : CFR 47 FCC Partie 15, sous-partie B, ANSI C63.4-2014

Port

Réseau	1 port Ethernet 10/100 Mbit/s (RJ-45)
Entrée Audio	1
Sortie Audio	1
Entrée d'alarme	1
Sortie d'alarme	1
RS-485	1 paire
Wi-Fi	Norme : 802.11 Fréquence : 2,4 GHz Vitesse de transmission : 150 Mbit/s Distance de transmission : 150 m (sans obstacle ni perturbation)

Alimentation

Alimentation Électrique	12 V CC ±20 %/PoE
Consommation Électrique	De base : < 8 W (LED éteinte) Max : < 14 W (LED allumée, chauffage activé)

Conditions Ambiantes

Température de Fonctionnement	De-30 °C à 60 °C (de 86 °F à 140 °F)
Humidité de Fonctionnement	≤ 95 %
Protection	IP67, protection contre la surtension 6 kV, protection contre les décharges électrostatiques 6 kV (contact avec des objets), protection contre les décharges électrostatiques 8 kV (air)

Structure

Dimensions du Produit	191 × 90 × 78 mm (7,52 × 3,54 × 3,07 po)
Dimensions de l'emballage	279 × 187 × 138 mm (10,98 × 7,36 × 5,43 po)
Poids Net	≤ 0,9 kg (1,98 livre)
Poids Brut	≤ 1,3 kg (2,87 livres)

Informations de Commande

Type	Numéro de Référence	Description
Caméra Thermique	DH-TPC-BF1241P-D3F4	Thermique : Objectif 256 × 192 3,5 mm Visible : Objectif 4 Mpx 4 mm
	DH-TPC-BF1241N-D3F4	
	DH-TPC-BF1241P-D7F8	Thermique : Objectif 256 × 192 7 mm Visible : Objectif 4 Mpx 8 mm
	DH-TPC-BF1241N-D7F8	
	DH-TPC-BF1241P-D10F12	Thermique : Objectif 256 × 192 10 mm Visible : Objectif 4 Mpx 12 mm
	DH-TPC-BF1241N-D10F12	
	DH-TPC-BF1241P-D3F4-WIFI	Thermique : Objectif 256 × 192 3,5 mm Visible : Objectif 4 Mpx 4 mm
	DH-TPC-BF1241N-D3F4-WIFI	
	DH-TPC-BF1241P-D7F8-WIFI	Thermique : Objectif 256 × 192 7 mm Visible : Objectif 4 Mpx 8 mm
	DH-TPC-BF1241N-D7F8-WIFI	
	DH-TPC-BF1241P-D10F12-WIFI	Thermique : Objectif 256 × 192 10 mm Visible : Objectif 4 Mpx 12 mm
	DH-TPC-BF1241N-D10F12-WIFI	

Accessoires	PFA152-E	Support de montage sur mât
	PFA130-E	Boîte de raccordement
	PFM320D	Adaptateur d'alimentation

Accessoires



PFA152-E
Support de montage sur mât



PFA130-E
Boîte de raccordement



PFM320D
Adaptateur d'alimentation

Boîte de raccordement	Montage sur poteau
PFA130-E	PFA152-E + PFA130-E
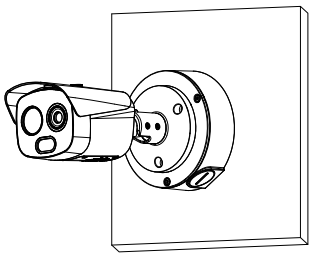	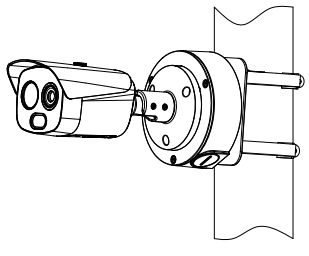

Dimensions (mm[pouces])

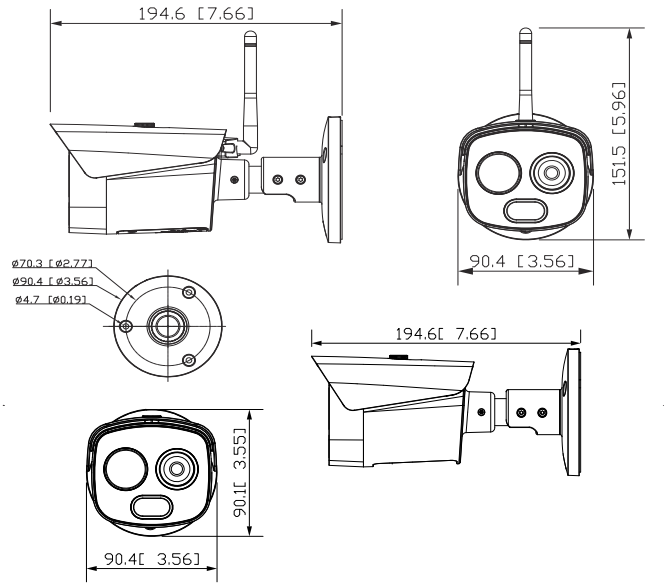

Rév 001.001 © 2020 Dahua. Tous droits réservés. Les modèles et leurs caractéristiques techniques peuvent être modifiés sans préavis.
Les photos de ce document sont fournies uniquement à titre de référence, et le produit réel fait foi.