AXIS M3098-V Dome Camera

Mini-dôme compact 8 MP optimisé par l'IA

Ce mini-dôme alimenté par l'IA offre un large champ de vision et une excellente qualité d'image même dans des conditions d'éclairage difficiles. Il est livré avec la technologie AXIS Object Analytics pré-installée pour détecter, classer, suivre et compter les personnes. Il intègre également un capteur acoustique doté de la technologie AXIS Audio Analytics, qui vous alerte dès qu'un événement pertinent se produit, même en l'absence d'indication visuelle. Il permet une installation flexible et discrète sur les parois et plafonds. Sur certains marchés, l'application AXIS Installer permet de visualiser directement la vue d'installation. En outre, Axis Edge Vault protège l'appareil et garantit un stockage de clés et des opérations sûrs et certifiés FIPS 140-3 niveau 3.

- Excellente qualité d'image en 8 MP
- Format compact et discret
- Forensic WDR et Lightfinder
- Analyses audio et vidéo alimentées par l'IA
- Cybersécurité intégrée avec Axis Edge Vault

FIPS 140-3 Inside #5139

AXIS M3098-V Dome Camera

Caméra

Capteur d'image
Capteur CMOS RVB à balayage progressif 1/1,8"
Taille des pixels 2.0 µm

Objectif
3,76 mm, F2.0
Champ de vision horizontal : 124°
Champ de vision vertical : 66°
Fixation M12, iris fixe, correction infrarouge

Jour et nuit
Masque IR automatique
Filtre IR hybride

Éclairage minimum
Couleur : 0,19 lux à 50 IRE, F2.0
N/B : 0,05 lux à 50 IRE, F2.0

Vitesse d'obturation
1/66000 s à 1/5 s

Réglage de la caméra
Panoramique ±175 °, inclinaison +57 ° à -10 °, rotation ±175 °

Système sur puce

Modèle
CV75

Flash
RAM de 2 Go, mémoire flash de 8 Go

Capacités de calcul
Processeur de deep learning (DLPU)

Vidéo

Compression vidéo
H.264 (MPEG-4 Partie 10/AVC), profils principal et avancé
Profil principal H.265 (MPEG-H Partie 2/HEVC)
Motion JPEG

Résolution
16:9 : de 3840 x 2160 à 640 x 360
4:3: 1440x1080 à 320x240

Fréquence d'image
Jusqu'à 12/15 ips (50/60 Hz) avec H.264 et H.265[1] dans toutes les résolutions en mode 8 MP
Jusqu'à 25/30 ips (50/60 Hz) avec H.264 et H.265[1] dans toutes les résolutions en mode 4 MP

Flux vidéo
Plusieurs flux, configurables individuellement en H.264, H.265 et Motion JPEG
Axis Zipstream technology en H.264 et H.265
Fréquence d'images et bande passante contrôlables
H.264/H.265 VBR/ABR/MBR

Plage dynamique étendue (WDR)
Forensic WDR : jusqu'à 120 dB en fonction de l'emplacement

Diffusion multi-vues
2 zones de visualisation recadrées individuellement

Paramètres d'image
Saturation, contraste, luminosité, netteté, balance des blancs, seuil jour/nuit, contraste local, courbe des gammas, mode d'exposition, zones d'exposition, compression, rotation : 0°, 90°, 180°, 270° y compris Corridor Format, mise en miroir, incrustation dynamique de texte et d'image, masques de confidentialité
Profils de scène : médico-légale, vivante

Traitement de l'image
Axis Zipstream, Forensic WDR, Lightfinder

Panoramique, Inclinaison et Zoom (PTZ)
Fonction numérique PTZ

Réseau

Protocoles réseau
IPv4, IPv6 USGv6, ICMPv4/ICMPv6, HTTP, HTTPS[2], HTTP/2, TLS[2], QoS Layer 3 DiffServ, FTP, SFTP, CIFS/SMB, SMTP, mDNS (Bonjour), UPnP®, SNMP v1/v2c/v3 (MIB-II), DNS/DNSv6, DDNS, NTP, NTS, PTP, RTSP, RTP, SRTP/RTSPS, TCP, UDP, IGMPv1/v2/v3, RTCP, ICMP, DHCPv4/v6, SSH, LLDP, CDP, MQTT v3.1.1, Syslog sécurisé (RFC 3164/5424, UDP/TCP/TLS), Adresse lien-local (sans configuration)

1. *Fréquence d'image réduite, en motion JPEG*
2. *Ce produit comprend des logiciels développés par le projet OpenSSL pour une utilisation dans la boîte à outils OpenSSL (openssl.org), ainsi qu'un logiciel de cryptographie développé par Eric Young (eay@cryptsoft.com).*

Intégration système

Application Programming Interface (interface de programmation d'applications)
API ouverte pour l'intégration de logiciels, avec VAPIX®, métadonnées et plate-forme d'applications pour caméras Axis (ACAP) ; caractéristiques disponibles sur *axis.com/developer-community*.
Connexion au cloud en un clic
Profil G ONVIF®, Profil M ONVIF®, Profil S ONVIF® et Profil T ONVIF®, caractéristiques disponibles sur *onvif.org*

Systèmes de gestion vidéo
Compatible avec AXIS Camera Station Edge, AXIS Camera Station Pro, AXIS Camera Station 5 et les logiciels de gestion vidéo des partenaires Axis disponibles sur *axis.com/vms*.

Commandes à l'écran
Changement de mode jour/nuit
Plage dynamique étendue (WDR)
Masques de confidentialité

Edge-to-Edge
Appairage sirène et luminosité

Conditions de l'événement
Application
Analyse audio : niveau audio supérieur au seuil, quinte de toux détectée, bris de verre détecté, cri détecté, hurlement détecté, parole détectée, SPL : Supérieur au seuil supérieur, SPL : Inférieur au seuil inférieur
État du dispositif : au dessus/en dessous/dans les limites de la plage de température de fonctionnement, journaux d'audit, adresse IP bloquée/supprimée, flux de données vidéo en direct actif, réseau perdu, nouvelle adresse IP, système prêt
Stockage edge : enregistrement en cours, interruption du stockage, problèmes d'état du stockage détectés
E/S : déclenchement manuel, entrée virtuelle active
MQTT : client MQTT connecté
Programmés et récurrents : programme
Vidéo : dégradation du débit binaire moyen, mode jour-nuit, sabotage

Déclenchement d'actions en cas d'événement
Mode jour-nuit
LED : LED d'état clignotante, LED d'état clignotante tant que la règle est active
MQTT : send MQTT publish message (Envoyer le message de publication MQTT) :
Notification : HTTP, HTTPS, TCP et e-mail
Incrustation de texte
Enregistrements : enregistrer la vidéo, enregistrer la vidéo tant que la règle est active
Sécurité : effacer la configuration
Messages piège SNNP : envoyer, envoyer tant que la règle est active
Images ou clips vidéo : FTP, SFTP, HTTP, HTTPS, partage de réseau et e-mail
Mode WDR

Aides à l'installation intégrées
Compteur de pixels, grille de niveau

Fonctions d'analyse

Applications
Inclus
AXIS Object Analytics, AXIS Image Health Analytics, AXIS Audio Analytics, AXIS Scene Metadata, AXIS Live Privacy Shield[3], AXIS Video Motion Detection
Compatible
Prise en charge d'AXIS Camera Application Platform permettant l'installation d'applications tierces, voir *axis.com/acap*

AXIS Object Analytics
Classes d'objets : humains, véhicules (types : voitures, bus, camions, vélos, autre)
Scénarios : franchissement de ligne, objet dans la zone, temps dans la zone, comptage de lignes croisées, occupation dans la zone, détection du talonnage, surveillance PPI[BETA], mouvement dans la zone, franchissement de ligne de mouvement
Jusqu'à 10 scénarios
Autres fonctions : objets déclenchés visualisés à l'aide de matrices de caractères à codes couleurs
Zones d'inclusion et d'exclusion polygone
Configuration de la perspective
Événement d'alarme de mouvement ONVIF

AXIS Image Health Analytics
Paramètres de détection :
Sabotage : image bloquée, image redirigée
Dégradation de l'image : image brouillée, image sous-exposée
Autres caractéristiques : sensibilité, période de validation

3. *Disponible en téléchargement*

AXIS Audio Analytics
Fonctionnalités : niveau de pression sonore, détection audio adaptative, classification audio
Classes audio : cri, hurlement, bris de verre, parole, quinte de toux
Métadonnées des événements : détections audio, classifications, niveau de pression sonore

AXIS Scene Metadata
Classes d'objets : humains, visages, véhicules (types : voitures, bus, camions, vélos), plaques d'immatriculation
Attributs de l'objet : couleur du véhicule, couleur des vêtements (haut ou bas du corps), sac, confiance, position

Agréments

Marquages de produit
CE, FCC, ICES, UL, RCM[4], BSMI[4], KC[4], NCC[4], TELEC[4], VCCI[4]

Chaîne d'approvisionnement
Conforme aux exigences de la TAA

CEM
CISPR 35, CISPR 32 Classe B, EN 55035,
EN 55032 Classe B, EN 61000-6-1, EN 61000-6-2
Australie/Nouvelle-Zélande :
RCM AS/NZS CISPR 32 Classe B[4]
Canada : ICES(B)/NMB(B)
Japon : VCCI Classe B[4]
Corée : KS C 9835[4], KS C 9832 Classe B[4]
États-Unis : FCC partie 15 - Sous-partie B, Classe B

Protection
CAN/CSA C22.2 No. 62368-1 éd. 3,
IEC/EN/UL 62368-1 éd. 3, EN 62311[4], NOM-001[5]

Environnement
IEC 60068-2-1, IEC 60068-2-2, IEC 60068-2-6,
IEC 60068-2-14, IEC 60068-2-27, IEC 60068-2-78,
IEC/EN 60529 IP42, IEC/EN 62262 IK08

Sans fil
EN 62311[4], EN 300328[4], EN 301489-1[4],
EN 301489-17[4], FCC Partie 15 Sous-partie C[4],
FCC Partie 2 Sous-partie J[4], MIC[4], NCC[4], RSS-102[4],
RSS-247[4], RSS-Gen[4]

Réseau
NIST SP500–267

Cybersécurité
ETSI EN 303 645, Label de Sécurité Informatique BSI,
FIPS 140, EN 18031-1[4]

Cybersécurité

Sécurité locale
Logiciel : SE signé, protection contre les attaques par force brute, authentification Digest et flux d'identifiants client/pour code d'autorisation OAuth 2.0 RFC6749 OpenID pour la gestion centralisée des comptes ADFS, protection par mot de passe, module cryptographique (FIPS 140-2 niveau 1)
Matériel : Plateforme de cybersécurité Axis Edge Vault Clé de stockage sécurisée : élément sécurisé (CC EAL 6 +, FIPS 140-3 niveau 3), sécurité du système sur puce (TEE)
Identifiant du périphérique Axis, vidéo connectée, démarrage sécurisé, système de fichiers crypté (AES-XTS-Plain64 256bit)

Sécurité réseau
IEEE 802.1X (EAP-TLS, PEAP-MSCHAPv2)[6],
IEEE 802.1AE (MACsec PSK/EAP-TLS), IEEE 802.1AR,
HTTPS/HSTS[6], TLS v1.2/v1.3[6], sécurité de l'heure réseau (NTS), IGC de certification X.509, pare-feu basé sur l'hôte

Documentation
Guide de renforcement de la sécurité d'AXIS OS
Politique de gestion des vulnérabilités d'Axis
Modèle de développement de sécurité Axis
Facture des matériels du logiciel d'AXIS OS (SBOM)
Pour télécharger des documents, rendez-vous sur *axis.com/support/cybersecurity/resources*
Pour en savoir plus sur la prise en charge de la cybersécurité Axis, rendez-vous sur *axis.com/cybersecurity*

Général

Boîtier
Certification IP42 et IK08
Dôme enduit en polycarbonate
Couleur : blanc NCS S 1002-B
Pour des instructions concernant la peinture, accédez à la page d'assistance du produit. Pour plus d'informations sur l'impact sur la garantie, accédez à *axis.com/warranty-implication-when-repainting*.

4. *Non valable pour les modèles ROW*
5. *Valable uniquement pour les modèles ROW*
6. *Ce produit comprend des logiciels développés par le projet OpenSSL pour une utilisation dans la boîte à outils OpenSSL (openssl.org), ainsi qu'un logiciel de cryptographie développé par Eric Young (eay@cryptsoft.com).*

Alimentation
Power over Ethernet (PoE) IEEE 802.3af/802.3at Type 1 Classe 2, 3,9 W max., 3,4 W par défaut (régulateur de chaleur désactivé)
Caractéristiques : mode puissance dynamique, compteur de puissance

Interface sans fil
Bluetooth® 5.4 basse énergie[7] [8]
Profils Bluetooth : aucun[8]
Caractéristiques : vue de l'installation en direct via l'application mobile AXIS Installer[8]

Capteurs environnementaux
Capteurs environnementaux grâce aux accessoires de la technologie de conversion des ports. Pour plus d'informations, voir *Accessoires en option*.

Connecteurs
Réseau : RJ45 pour 10BASE-T/100BASE-TX/1000BASE-T PoE

Capteur
Capteur acoustique

Stockage
Compatible avec les cartes microSD/microSDHC/microSDXC
Prise en charge du cryptage des cartes SD (AES-XTS-Plain64 256 bits)
Enregistrement dans un espace de stockage réseau (NAS)
Pour des recommandations sur les cartes SD et le stockage NAS, voir *axis.com*

Conditions de fonctionnement
Température : 0 °C à 45 °C (32 °F à 113 °F)
Humidité : Humidité relative de 10 à 85 % (sans condensation)

Conditions de stockage
Température : -40 °C à 65 °C (-40 °F à 149 °F)
Humidité : Humidité relative de 5 à 95 % (sans condensation)

Dimensions
Pour obtenir les dimensions du produit dans son ensemble, voir le plan coté dans cette fiche technique.

Poids
194 g (0,43 lb)

Contenu de la boîte
Caméra, guide d'installation, clé d'authentification du propriétaire

Outils système
AXIS Site Designer, AXIS Device Manager, AXIS Installer, sélecteur de produits, sélecteur d'accessoires, calculateur d'objectif
Disponible sur *axis.com*

Langues
Anglais, Allemand, Français, Espagnol, Italien, Russe, Chinois simplifié, Japonais, Coréen, Portugais, Polonais, Chinois traditionnel, Néerlandais, Tchèque, Suédois, Finnois, Turc, Thaï, Vietnamien

Garantie
Garantie de 5 ans, voir *axis.com/warranty*

Support logiciel
Développement de nouvelles fonctionnalités jusqu'en 2030 (AXIS OS 12, 13 et 14)
Prise en charge jusqu'au 31-12-2035 (AXIS OS LTS 2030–2035)
Pour en savoir plus sur le cycle de vie d'AXIS OS, consultez le site *help.axis.com/axis-os*

Références
Disponible sur *axis.com/products/axis-m3098-v#part-numbers*

Accessoires en option

Conversion des ports
AXIS D6210 Air Quality Sensor[9]

Installation
AXIS T8415 Wireless Installation Tool

Fixation
AXIS TM3401 Grid Ceiling Mount, AXIS TM3101 Pendant Wall Mount, AXIS T91 Mounting Accessories, AXIS T94 Mounting Accessories

Stockage
AXIS Surveillance Cards

Un dôme fumé
Pour des accessoires supplémentaires, veuillez aller à *axis.com/products/axis-m3098-v#compatible-products*

7. *La marque et les logos Bluetooth® sont des marques déposées appartenant à Bluetooth SIG, Inc. et toute utilisation de ces marques par Axis Communications AB se fait sous licence. Les autres marques et noms commerciaux sont ceux de leurs propriétaires respectifs.*
8. *Non valable pour les modèles ROW*
9. *Alimentation requise avec accessoire connecté : PoE IEEE 802.3af Classe 3, fournie par un équipement d'alimentation conforme.*

Écoresponsabilité

Contrôle des substances

Sans PVC et sans BFR/CFR conformément à la norme JEDEC/ECA JS709
RoHS conformément à la directive de l'UE RoHS 2011/65/EU et 2015/863 et EN IEC 63000:2018 standard
REACH conformément à (CE) N° 1907/2006. Pour en savoir plus sur l'UUID SCIP, rendez-vous sur *echa.europa.eu*

Matériaux

Contenu en plastique à base de carbone renouvelable : 65 % (recyclé : 27 %, produits bio : 35 %, capture carbone : 3 %)
Vérification conformément aux lignes directrices de l'OCDE concernant le devoir de diligence pour les chaînes d'approvisionnement en minerais provenant de zones de conflit
Pour en savoir plus sur le développement durable chez Axis, rendez-vous sur *axis.com/about-axis/sustainability*

Responsabilité environnementale

axis.com/environmental-responsibility
Axis Communications est signataire du Pacte mondial des Nations unies ; pour en savoir plus, accédez à *unglobalcompact.org*

Détecter, Observer, Reconnaître, Identifier (DORI)

	Définition DORI	Distance
Détection	25 px/m (8 px/pied)	75 m (250 pi)
Observer	63 px/m (19 px/pi)	30 m (98 pi)
Reconnaître	125 px/m (38 px/pied)	15 m (49 pi)
Identification	250 px/m (76 px/pied)	8 m (30 pi)

Les valeurs DORI sont calculées en utilisant des densités de pixels pour différents cas d'utilisation, comme recommandé par la norme EN-62676-4. Les calculs utilisent le centre de l'image comme point de référence et prennent en compte la distorsion de l'objectif. La possibilité de reconnaître ou d'identifier une personne ou un objet dépend de facteurs tels que le mouvement d'un objet, la compression vidéo, les conditions d'éclairage et la mise au point de la caméra. Utilisez des marges lors de la planification. La densité de pixels varie selon l'image et les valeurs calculées peuvent différer des distances dans le monde réel.

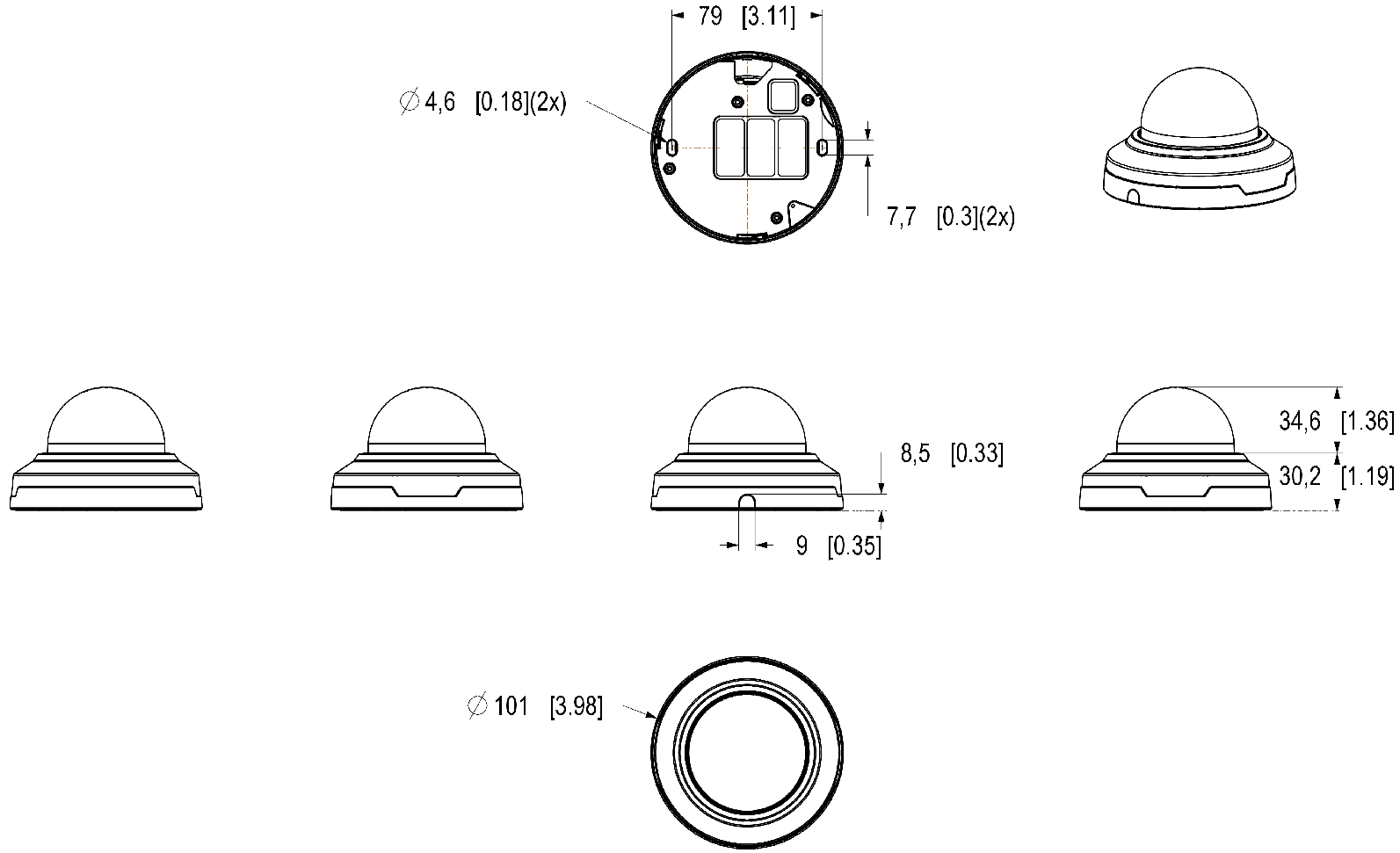

AXIS COMMUNICATIONS

AXIS M3098-V Dome Camera

Dimensions in mm [inch]

Date	Version	Scale
2026-Jan-21	M1.5	1:2
Drawing Number	Size	Sheet
3507214	A3	1(1)

© 2026 Axis Communications AB. All rights reserved.

Fonctionnalités en surbrillance

AXIS Audio Analytics

AXIS Audio Analytics utilise une détection audio adaptative pour générer des alarmes en cas d'augmentations soudaines du volume sonore. Grâce à des classificateurs basés sur l'IA, elle peut détecter les cris et les hurlements. Vous pouvez également obtenir une confirmation supplémentaire en combinant AXIS Audio Analytics et l'analyse vidéo. Cette application intelligente ne transmet que des métadonnées, garantissant ainsi la protection de la confidentialité. AXIS Audio Analytics, l'une des principales fonctions d'AXIS OS, est préinstallée sans frais supplémentaires.

AXIS Object Analytics

AXIS Object Analytics est une analyse vidéo préinstallée et polyvalente qui détecte et classifie les personnes, les véhicules et les types de véhicules. Grâce aux algorithmes d'IA et aux conditions de comportement, elle analyse la scène et son comportement spatial en lui- même, le tout sur mesure pour répondre à vos besoins spécifiques. Évolutive et edge-based, elle requiert un effort de configuration minimal et prend en charge différents scénarios s'exécutant simultanément.

Axis Edge Vault

Axis Edge Vault est la plate-forme de cybersécurité matérielle qui protège les périphériques Axis. Elle constitue la base sur qui reposent toutes les opérations sécurisées et offre des fonctions qui protègent l'identité de l'appareil, préservent son intégrité et protègent les informations sensibles contre tout accès non autorisé. Par exemple, le **démarrage sécurisé** garantit qu'un appareil ne peut démarrer qu'avec un **SE signé**, ce qui empêche toute manipulation physique de la chaîne d'approvisionnement. Avec le système d'exploitation signé, le périphérique est aussi capable de valider un nouveau logiciel de dispositif avant d'accepter son installation. Et le **keystore sécurisé** est un élément clé de la protection des informations cryptographiques utilisées dans le cadre des communications sécurisées (IEEE 802.1X, HTTPS, identifiant de périphérique Axis, clés de contrôle d'accès, etc.) contre toute extraction malveillante en cas de faille. Le keystore sécurisé et des connexions sécurisées sont mis en œuvre via un module de calcul cryptographique basé sur du matériel certifié FIPS 140 et conforme aux critères courants.

En outre, la vidéo signée garantit que les preuves vidéo peuvent être vérifiées comme non falsifiées. Chaque caméra utilise sa clé de signature vidéo unique, stockée en toute sécurité dans le keystore sécurisé, pour ajouter une signature dans le flux de données vidéo permettant de remonter la vidéo à la caméra Axis d'où elle provient.

Pour en savoir plus sur Axis Edge Vault, rendez-vous sur *axis.com/solutions/edge-vault*.

Aperçu direct de l'installation

La fonction « Aperçu direct de l'installation » est une fonctionnalité de la caméra qui permet d'activer rapidement la configuration grâce à la technologie Bluetooth® afin de visualiser le flux vidéo en temps réel pendant la phase d'installation.

Forensic WDR

Les caméras Axis dotées de la technologie de plage dynamique étendue (WDR) font la différence entre voir clairement des détails médico-légaux importants et ne voir qu'un flou dans des conditions de lumière difficiles. La différence entre les points les plus sombres et les points les plus lumineux risque de générer des problèmes d'utilisation et de clarté de l'image. Forensic WDR réduit efficacement le bruit et les artefacts visibles pour produire un flux vidéo ajusté de manière à faciliter au maximum les investigations post-incident.

Lightfinder

La technologie Axis Lightfinder offre une vidéo couleur haute résolution avec un flou de mouvement minimal, même dans des conditions de quasi-obscurité. Grâce à la suppression des bruits, Axis Lightfinder rend les zones sombres d'une scène visibles et capture les détails en très faible luminosité. En fait, les caméras dotées de la fonction Lightfinder perçoivent mieux les couleurs que l'œil humain lorsque la luminosité est faible. Dans les environnements où la caméra est utilisée à des fins de surveillance, la couleur s'avère parfois le facteur critique pour identifier une personne, un objet ou un véhicule.

Pour en savoir plus, voir *axis.com/glossary*

© 2025 – 2026 Axis Communications AB. AXIS COMMUNICATIONS, AXIS, ARTPEC et VAPIX sont des marques déposées d'Axis AB dans différentes juridictions. Toutes les autres marques sont la propriété de leurs détenteurs respectifs.Nous nous réservons le droit d'effectuer des modifications sans préavis.