DHI-TPC-PT8641B

Caméra Réseau PTZ Hybride Thermique



- Détecteur plan à focale non refroidie à l'oxyde de vanadium
- CMOS à balayage progressif de 4 mégapixels
- Objectif thermique à focale variable
- Panoramique : de 0° à 360°, inclinaison : de -45° à +60°
- Fonctions IA : détection de chaleur, franchissement de ligne, intrusion et classification homme/véhicule
- Essuie-glace automatique à détection de pluie
- Désembuage optique et stabilisation optique de l'image (OIS)
- Large tension d'entrée de 100 à 300 VAC
- Protection IP66

Dotée de canaux thermiques et visibles, la caméra réseau thermique hybride panoramique et inclinable offre diverses fonctions d'intelligence artificielle telles que la détection de chaleur, la détection de fumée, le franchissement de ligne, les intrusions, la classification homme/véhicule et la détection de bateaux. Elle est largement appliquée dans les scènes extérieures de la protection périmétrique à longue distance et de la détection de chaleur.

Spécifications techniques

Thermique

Type de détecteur	Détecteur plan à focale non refroidie oxyde de vanadium
Pixels effectifs	640 (H) × 512 (V)
Pixel Pitch	17 µm
Plage spectrale	8 µm à 14 µm
Sensibilité (NETD)	≤35 mK@f/1.0
Longueur focale	100 mm; 150 mm; 20 mm à 100 mm; 30 mm à 150 mm; 38 mm à 190 mm; 23 mm à 230 mm
Champ de vision	100 mm: H: 6,2°; V: 5,0° 150 mm: H: 4,15°; V: 3,32° 20 mm à 100 mm: H: 31,6°–6,2°; V: 25,1°–5° 30 mm à 150 mm: H: 20.6°–4,2°; V: 16,5°–3,3° 38 mm à 190 mm: H: 16.7°–3,5°; V: 12,5° à 2,6° 23 mm à 230 mm: H: 26,6°–2,7°; V: 21,4°–2,2°
Contrôle de la mise au point	Manuel ; Auto ; Semi-automatique
Distance focale minimale	100 mm: 5 m (16,4 ft) 150 mm: 15 m (49,21 ft) 20 mm à 100 mm: 2 m (6,56 ft) 30 mm à 150 mm: 5 m (16,4 ft) 38 mm à 190 mm: 5 m (16,4 ft) 23 mm à 230 mm: 2 m (6,56 ft)
Zoom optique	100 mm: Non 150 mm: Non 20 mm à 100 mm: 5× 30 mm à 150 mm: 5× 38 mm à 190 mm: 5× 23 mm à 230 mm: 10×

Distance de détection①	100 mm: Véhicule : 9,050 m (29,690.86 ft); Humaine: 2 941 m (9,648.95 ft) 150 mm: Véhicule : 13,575 m (44,536.29 ft); Humaine: 4 412 m (14,475.07 ft) 20 mm à 100 mm: Véhicule : 9 050 m (29,690.86 ft); Humaine: 2 941 m (9,648.95 ft) 30 mm à 150 mm: Véhicule :13 575 m (44,536.29 ft); Humain: 4 412 m (14,475.07 ft) 38 mm à 190 mm: Véhicule : 17 195 m (56,412.63 ft); Humaine: 5 588 m (18,333.33 ft) 23 mm à 230 mm: Véhicule : 20 814 m (68,288.98 ft); Humaine: 6 765 m (22,194.88 ft)
Distance de reconnaissance②	100 mm: Véhicule : 2 220 m (7,282.66 ft); Humaine: 756 m (2,480.31 ft) 150 mm: Véhicule : 3 330 m (10,924.00 ft); Humaine: 1 134 m (3,720.47 ft) 20 mm à 100 mm: Véhicule : 2 220 m (7,282.66 ft); Humaine: 756 m (2,480.31 ft) 30 mm à 150 mm: Véhicule : 3,330 m (10,924.00 ft); Humaine: 1 134 m (3,720.47 ft) 38 mm à 190 mm: Véhicule : 4 218 m (13,837.06 ft); Humaine: 1 437 m (4,714.57 ft) 23 mm à 230 mm: Véhicule : 5 105 m (16,750.13 ft); Humaine: 1 739 m (5,705.38 ft)
Distance d'identification③	100 mm: Véhicule : 1,120 m (3,676.01 ft); Humaine: 378 m (1,240.16 ft) 150 mm: Véhicule : 1,681 m (5,514.02 ft); Humaine: 567 m (1,860.24 ft) 20 mm à 100 mm: Véhicule : 1 120 m (3,676.01 ft); Humaine: 378 m (1,240.16 ft) 30 mm à 150 mm: Véhicule : 1 681 m (5,514.02 ft); Humaine: 567 m (1,860.24 ft) 38 mm à 190 mm: Véhicule : 2 129 m (6,984.42 ft); Humaine: 718 m (2,355.64 ft) 23 mm à 230 mm: Véhicule :2 577 m (8,454.83 ft); Humaine: 870 m (2,854.33 ft ft)

Note:
①Distance de détection : Détecte les objets, mais ne peut pas reconnaître leurs caractéristiques (les objets doivent couvrir plus de 3,6 pixels de l'image).
②Distance de reconnaissance : Classifie les objets en catégories générales, telles que humain, véhicule (l'objet doit couvrir plus de 14 pixels de l'image).
③Distance d'identification : Classe les objets dans des catégories spécifiques en fonction de leurs caractéristiques, telles que camion d'ingénierie, voiture (l'objet doit couvrir plus de 28 pixels de l'image).

Amélioration des détails numériques (DDE)	Oui
Image Stabilization	Stabilisation électronique de l'image (EIS)
Zoom numérique	24 niveaux
AGC	Auto ; Manuel
Réduction du bruit	2D NR; 3D NR
Retournement d'image	180°
Palettes de couleurs	18 (blanc chaud ; noir chaud ; fusion ; arc-en-ciel ; globow ; ironbow1 ; ironbow2 ; sepia ; couleur1 ; couleur2 ; feu de glace ; pluie ; rouge chaud ; vert chaud ; printemps ; été ; automne ; hiver)

Visible

Capteur d'image	1/1.8" CMOS
Max. Résolution	2 688 (H) × 1 520 (V)
Pixel	4 MP
Horizontal Definition	6 mm à 336 mm: Centre ≥ 1 200 TVL; Bord ≥ 900 TVL 10 mm à 600 mm: Centre ≥ 1 200 TVL; Bord≥ 900 TVL 12,5 mm à 750 mm: ≥1 100 TVL 16,7 mm à 1 000 mm: ≥1 100 TVL 10 mm à 860 mm: Centre ≥ 1 100 TVL; Bord ≥ 900 TVL
Min. Illumination	6 mm à 336 mm: Couleur : 0.005 lux@F1.5; Noir et blanc : 0.0005 lux@F1.5 10 mm à 600 mm: Couleur : 0.002 lux@F1.5; Noir et blanc : 0.0005 lux@F1.5 12,5 mm à 750 mm: Couleur : 0.001 lux@F1.8; Noir et blanc : 0.0001 lux@F1.8 16,7 mm à 1,000 mm: Couleur : 0.001 lux@F1.8; Noir et blanc :0.0001 lux@F1.8 10 mm à 860 mm: Couleur :0.001 lux@F3.6 Noir et blanc : 0.0001 lux@F3.6
AGC	Auto ; Manuel
Réduction du bruit	2D NR; 3D NR
Rapport S/B	≥55 dB
Balance des blancs	Auto ; manuel ; intérieur ; extérieur ; suivi ; lampe à sodium ; lampadaire ; naturel
Désembuage	Désembuage optique
Image Stabilization	6 mm à 336 mm: Stabilisation optique de l'image 10 mm à 600 mm: Electronic Image Stabilization (EIS) 12,5 mm à 750 mm: Electronic Image Stabilization (EIS) 16,7 mm à 1 000 mm: Electronic Image Stabilization (EIS) 10 mm à 860 mm: Stabilisation optique de l'image
Vitesse d'obturation électronique	1 s à 1/30 000 s (auto/manuel)
BLC	Oui
WDR	6 mm à 336 mm: Oui 10 mm à 600 mm: Oui 12,5 mm à 750 mm: DWDR 16,7 mm à 1 000 mm: DWDR 10 mm à 860 mm: Oui
HLC	Oui
Zoom numérique	6 mm à 336 mm: 16 × 10 mm à 600 mm: 16 × 12,5 mm à 750 mm: Non 16,7 mm à 1 000 mm: Non 10 mm à 860 mm: 16 ×
Jour/Nuit	Auto (ICR); Couleur; N/B
Retournement d'image	180°

Compensation Exposition	Oui
Contrôle de la mise au point	Auto ; Semi-auto ; Manuel
Longueur focale	6 mm à 336 mm; 10 mm à 600 mm; 12.5 mm à 750 mm; 16.7 mm à 1 000 mm; 10 mm à 860 mm
Vitesse du zoom	6 mm à 336 mm: <6 s 10 mm à 600 mm: <12 s 12,5 mm à 750 mm: <4 s 16,7 mm à 1 000 mm: <4 s 10 mm à 860 mm: <12 s
Champ de vision	6 mm à 336 mm: H: 64.4°–1.28° ; V: 38.37°–0.72° 10 mm à 600 mm: H: 41.2°–1.2°; V: 22.6°–0.7° 12,5 mm à 750 mm: H: 32.53°–0.56°; V: 18.18°–0.32° 16,7 mm à 1 000 mm: H: 23.25°–0.42° ; V: 13.51°–0.24° 10 mm à 860 mm: H: 20.82°–0.5°; V: 11.9°–0.28°
Close Focus Distance	6 mm à 336 mm: 0,1 m–5 m (0.33 ft–16.4 ft) 10 mm à 600 mm: 1,5 m (4.92 ft) 12,5 mm à 750 mm: 1 m–10 m (3.28 ft–32.81 ft) 16,7 mm à 1 000 mm: 1 m–10 m (3.28 ft–32.81 ft) 10 mm à 860 mm: 1,5 m–5 m (4.92 ft–16.4 ft)
Zoom optique	6 mm à 336 mm: 56 × 10 mm à 600 mm: 60 × 12,5 mm à 750 mm: 60 × 16,7 mm à 1 000 mm: 60 × 10 mm à 860 mm: 86 ×
Ouverture	6 mm à 336 mm: F1.5–F5.3 10 mm à 600 mm: F1.8–F5.0 12,5 mm à 750 mm: F3.5–F16 16,7 mm à 1 000 mm: F3.5–F16 10 mm à 860 mm: F3.6–F9.7

Audio et vidéo

Compression vidéo	H.265; H.264M; H.264H; H.264B
Résolution	Thermique : Flux principal: 1 280 × 1 024; 1 280 × 960; 1 280 × 720; 400 × 300; 1 280 × 960 (par défaut) Flux secondaire: 640 × 512; 640 × 480; 400 × 300; 400 × 300 (par défaut) Visible: Flux principal: 2 688 × 1 520; 2 560 × 1 440; 1 920 × 1 080; 1 280 × 720; 704 × 576; 352 × 288; 2 688 × 1 520 (par défaut) Flux secondaire: 1 280 × 720; 704 × 576; 352 × 288; 352 × 288 (par défaut)
Taux d'images vidéo	Thermique (50 Hz): Flux principal: 1 fps–25 fps, 25 fps par défaut Sub stream: 1 fps–25 fps, 15 fps par défaut Visible (50 Hz): Flux principal: 1 fps–25 fps, 25 fps par défaut Sub stream: 1 fps–25 fps, 15 fps par défaut Thermal (60 Hz): Flux principal: 1 fps–30 fps, 30 fps par défaut Sub stream: 1 fps–30 fps, 15 fps par défaut Visible (60 Hz): Flux principal: 1 fps–30 fps, 30 fps par défaut Sub stream: 1 fps–30 fps, 15 fps par défaut
Encodage audio	G.711a; G.711mu; PCM
Format encodage d'image	JPEG

PTZ

Plage Pan/Tilt	Pan: de 0° à 360° sans fin Tilt: de –45° à +60°
Contrôle manuel Vitesse	Pan: 0.01°/s à 30°/s Tilt: 0.01°/s à 15°/s
Vitesse préréglée	Pan: 0.01°/s à 30°/s Tilt: 0.01°/s à 15°/s
Préréglage	300
Tour	8 (jusqu'à 32 préréglages par tour)

Modèle	5
Balayage	5
Mémoire de désactivation	Oui
Masquage de confidentialité	4 blocs
Mouvement de ralenti	Préréglage ; Motif ; Tour ; Balayage ; Pan
Tâche de calendrier	Préréglage ; Motif ; Tour ; Balayage horizontal
Affichage de position	ON/OFF
Arrêt sur image préréglé	Oui
Limite PTZ	Oui
Limite de vitesse téléobjectif	Oui
Précision du positionnement	± 0,1°
Essuie-glace	Manuel/Auto. Prise en charge du réglage des temps de fonctionnement, de la fréquence et de la période des essuie-glaces
Positionnement 3D	Oui

Fonction

Audio bidirectionnel	Oui
Protocole réseau	HTTPS; HTTP; TCP; ARP; RTSP; RTP; UDP; RTCP; SMTP; FTP; DHCP; DNS; DDNS; PPPOE; IPv4/v6; SNMP; QoS; UPnP; NTP
Région d'intérêt (RdI)	Oui
Stockage	FTP; Carte Micro SD (en option)
Carte Micro SD (max.)	512 GB
Interopérabilité	ONVIF; CGI; DaHuaSDK
Navigateur	IE: IE8 et versions ultérieures (y compris les navigateurs avec le noyau IE, tels que 360, Sougou) Chrome: 42 et antérieurement Firefox: 42 et antérieurement
Utilisateur/Hôte	Jusqu'à 12 (bande passante totale : 64 Mo)
Sécurité	Nom d'utilisateur et mot de passe autorisés ; adresse MAC attachée ; HTTPS crypté ; IEEE 802.1x ; accès contrôlé au réseau
Gestion des utilisateurs	Jusqu'à 20 utilisateurs ; prise en charge des autorisations d'utilisation à multi niveaux (2 niveaux) : groupe de gestion et groupe d'utilisateurs.
Détection dysfonctionnement	Détection de déconnexion du réseau ; détection de conflit IP ; détection de l'état de la carte mémoire ; détection de l'espace mémoire
PIP	Oui (l'intelligence s'éteint automatiquement lorsque le PIP est activé)

Intelligence

Détection de chaleur	Oui. Indique l'anomalie détectée.
Trace des points froids/chauds	Oui
Protection périmétrique	Oui. Prise en charge du franchissement de ligne et de l'intrusion.
Distinction des cibles	Classification humain/véhicule
Filtrage des cibles	Oui (par taille de pixel)
Suivi des cibles	Suivi manuel/suivi de la liaison d'alarme
Détection de fumée	Oui
Détection des bateaux	Oui

Port

Sortie analogique	1 × CVBS output; BNC port
Port réseau	1 × RJ-45 (10/100 Base-T)
Entrée d'alarme	2
Sortie d'alarme	1
Entrée audio	1
Sortie audio	1
RS-485	1

Alimentation

Alimentation électrique	100 à 300 VAC (adaptateur inclus)
Consommation	De base: <100 W Max: <210 W (chauffage activé, éclairage désactivé)

Environnement

Température fonctionnement	De –40 °C à +70 °C (de –40 °F à +158 °F)
Humidité fonctionnement	≤95%
Température de stockage	De –40 °C à +80 °C (de –40 °F à +176 °F)

Caractéristiques physiques

Protection	IP66
Fiabilité	Protection contre la surtension: 6 kV Décharge d'air: 15 kV Décharge de contact: 8 kV

Structure

Dimensions du produit	640 mm × 400 mm × 615,2 mm (25,2" × 15,75" × 24,22") (L × L × H)
Dimensions de l'emballage	877 mm × 567 mm × 892 mm (34,53" × 22,32" × 35,12") (L × L × H)
Poids net	≤50 kg (110,23 lb)
Poids brut	≤75 kg (165,35 lb)

Distance de détection de chaleur

Longueur focale	Max. Distance
100 mm	6 000 m (19,685.04 ft)
150 mm	9 000 m (29,527.56 ft)
20 mm à 100 mm	6 000 m (19,685.04 ft)
30 mm à 150 mm	9 000 m (29,527.56 ft)
38 mm à 190 mm	11 400 m (37,401.57 ft)
23 mm à 230 mm	13 800 m (45,275.59 ft)

Note:
Le tableau présente les distances mesurées obtenues en utilisant la cible de taille 2 m × 2 m pour les essais dans un environnement où la température est de 23 °C et l'humidité relative est inférieure à 60 %.
Le tableau n'est fourni qu'à titre de référence. Les distances qu'il indique dépendent des conditions réelles, notamment des conditions atmosphériques, de la taille de la cible, du site d'installation, etc.

Distance de protection périmétrique

Longueur focale	Distance (Humain)	Distance (Véhicule)
100 mm	700 m (2,296.59 ft)	2 100 m (6,889.76 ft)
150 mm	1 050 m (3,444.88 ft)	3 150 m (10,334.65 ft)
20 mm à 100 mm	700 m (2,296.59 ft)	2 100 m (6,889.76 ft)
30 mm à 150 mm	1 050 m (3,444.88 ft)	3 150 m (10,334.65 ft)
38 mm à 190 mm	1 330 m (4,363.52 ft)	3 990 m (13,090.55 ft)
23 mm à 230 mm	1 610 m (5,282.15 ft)	4 830 m (15,846.46 ft)

Note:
Le tableau présente les distances mesurées obtenues en utilisant les cibles de taille 1,8 m × 0,5 m (humain) et 1,4 m × 4 m (véhicule) pour des essais dans un environnement où la température est de 23 °C et l'humidité relative inférieure à 60 %.
Le tableau est fourni à titre de référence uniquement. Les distances qu'il indique dépendent des conditions réelles, notamment des conditions atmosphériques, de la taille de la cible, du site d'installation, etc..

Installation

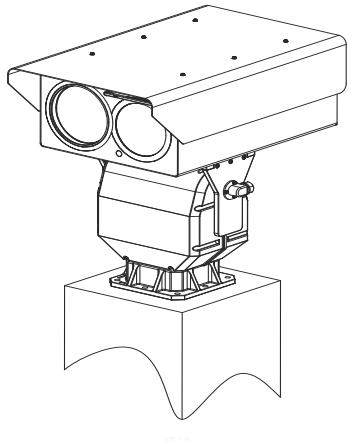

Informations sur produit

Type	Modèle	Description
Caméra Thermique	DHI-TPC-PT8641B-BM100Z56-BM-S53	Thermique : 100 mm; Visible : 6 mm à 336 mm
	DHI-TPC-PT8641B-BM150Z60-BM-S53	Thermique : 150 mm; Visible : 10 mm à 600 mm
	DHI-TPC-PT8641B-BM150ZF711B-BM-S53	Thermique : 150 mm; Visible : 12,5 mm à 750 mm
	DHI-TPC-PT8641B-B20100Z56-BM-S53	Thermique : 20 mm à 100 mm; Visible : 6 mm à 336 mm
	DHI-TPC-PT8641B-B30150Z60-BM-S53	Thermique : 30 mm à 150 mm; Visible : 10 mm à 600 mm
	DHI-TPC-PT8641B-B30150ZF711B-BM-S53	Thermique : 30 mm à 150 mm; Visible : 12,5 mm à 750 mm
	DHI-TPC-PT8641B-B38190ZF711B-BM-S53	Thermique : 38 mm à 190 mm; Visible : 12,5 mm à 750 mm
	DHI-TPC-PT8641B-B38190ZF1011B-BM-S53	Thermique : 38 mm à 190 mm; Visible : 16,7 mm à 1 000 mm
	DHI-TPC-PT8641B-B23230ZF1011B-BM-S53	Thermique : 23 mm à 230 mm; Visible: 16,7 mm à 1 000 mm
	DHI-TPC-PT8641B-BM150Z86-BM-S53	Thermique : 150 mm; Visible : 10 mm à 860 mm

Dimensions (mm [pouce])

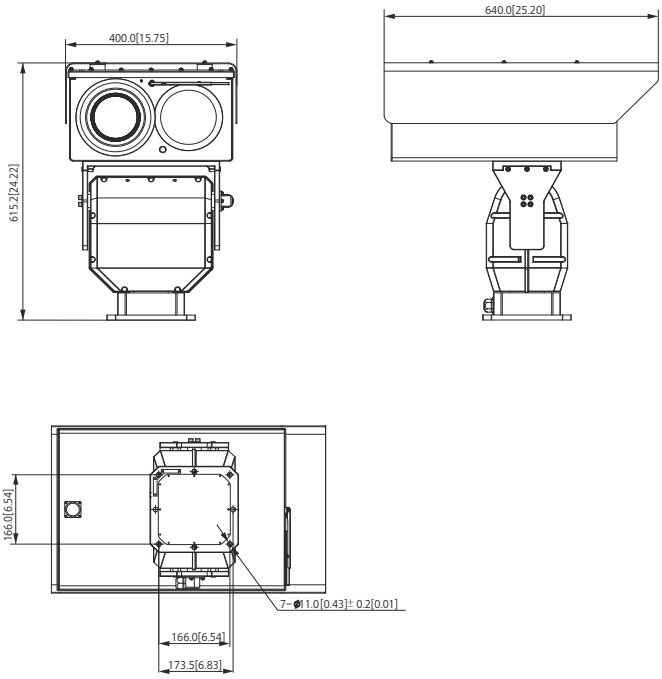

© 2023 Dahua. Tous droits réservés. La conception et les spécifications peuvent être modifiées sans préavis.
Les images, les spécifications et les informations mentionnées dans le document ne le sont qu'à titre de référence et peuvent différer du produit réel.